Рекомендації по монтажу

Зона розміщення пристрою повинна передбачати можливість підключення до нього роз’єму, з виключенням випадку його пошкодження, а також випадків впливу прямих сонячних променів та вологи .

Рекомендоване місце монтажу приладу в автомобілі – під панеллю приладів, в горизонтальному положенні.

Додаткові умови

При проведенні зварювальних робіт та під час ремонту транспортного засобу обов'язкове відключення роз'єму живлення і периферії від пристрою.

Напруга живлення не повинна перевищувати 36 В. При недотриманні цієї умови пристрій може бути виведений з ладу.

Умови транспортування та зберігання

Транспортування пристрою в транспортній упаковці виробника допускається всіма видами закритого наземного і морського транспорту (у залізничних вагонах, контейнерах, закритих автомашинах, трюмах і т.д.), допускається перевезення в герметизованих опалювальних відсіках літака. Транспортування і зберігання повинні виконуватися в умовах, що відповідають умовам зберігання за ДСТУ 8215:2015.

Додаткові умови:

- допустимий рівень ударних навантажень: удари з прискоренням в 2-5 g при тривалості імпульсу в 5-10 мс;
- відносна вологість повітря до 80 %.

Вимоги з техніки безпеки при виконанні робіт по встановленню та обслуговуванню пристрою

При виконанні робіт по встановленню приладу повинні бути виконані організаційні і технічні заходи, які забезпечують безпеку робіт з контрольно-вимірювальним обладнанням, допоміжним устаткуванням і витратними матеріалами.

Відповідальність за дотримання заходів безпеки покладається на технічний персонал, що здійснює встановлення пристрою, а також на працівників, що відповідають за обладнання на місці проведення робіт.

На місці проведення робіт необхідно дотримуватись вимог правил протипожежної безпеки у відповідності до ДСТУ 8828:2019 та електробезпеки відповідно до ДСТУ 7237:2011.

На автомобільному транспорті в місці проведення робіт необхідно дотримуватись вимог правил охорони праці відповідно до НПАОП 0.00-1.62-12.

Щоб уникнути пошкодження, прилад рекомендується зберігати в протиударній упаковці.

Перед тим як демонтувати пристрій, джерело живлення повинно бути вимкнено.

Забороняється встановлювати або знімати SIM карту при наявності напруги живлення на пристрої.

Виробник
НВП «Дискові Системи» ТОВ/
RPE «DISCOVI SYSTEMY» LTD

03061, Україна, м. Київ,
просп. Відрадний, 95-С
тел. +380 44 507 02 07
факс +380 44 502 02 02

support@bitrek.com.ua
http://www.bitrek.ua

Вироблено в Україні/Made in Ukraine

Паспорт пристрою

Пристрій спостереження за рухомими об’єктами

BI 450 TREK

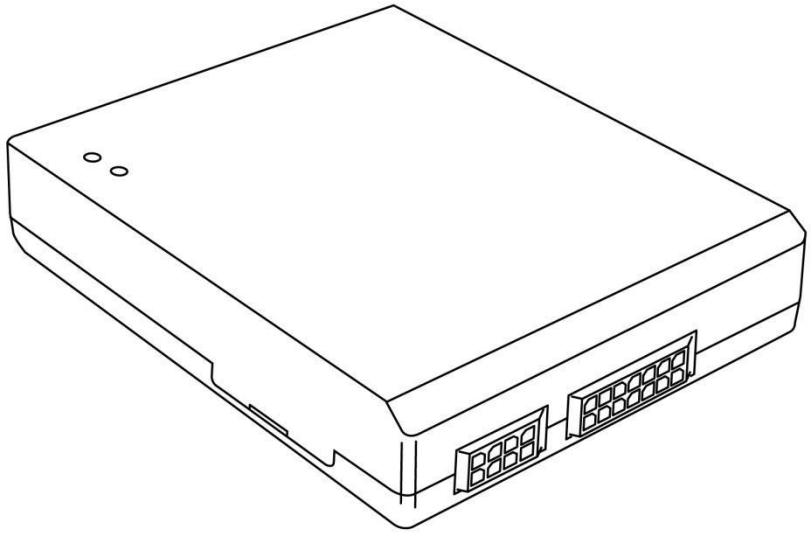

Версія 2025.03.1

Призначення

Пристрій спостереження за рухомими об’єктами «BI 450 TREK» застосовується для вирішення завдань навігації, дистанційного керування та контролю над транспортними засобами або іншими віддаленими об’єктами. Має можливість підключення додаткового обладнання та підтримує технологію BLE.

Комплект поставки

1. Пристрій «BI 450 TREK» - 1 шт.;
2. З’єднувальний кабель – 1 шт.;
3. Технічний паспорт – 1 шт.;
4. Гарантійний талон – 1 шт.;
5. Пакувальна коробка – 1 шт.

Умови експлуатації

- температура навколишнього середовища від -30 °C до +60 °C;
- відносна вологість повітря до 80 % при + 30 °C;
- атмосферний тиск від 84 кПа до 107 кПа (від 630 до 800 мм.рт.ст.)

Не допускається експлуатація виробу в медичних установах, літаках, а також поблизу радіоелектронних пристроїв, щоб уникнути збоїв у їхній роботі при роботі високочастотного передавача виробу.

Технічні характеристики

Параметри	Характеристики
Стандарт передачі даних	LTE, GSM
Частотні діапазони LTE	B1/B3/B5/B7/B8/B20
Частотні діапазони GSM	850/900/1800/1900 МГц
Потужність передавача:	
GSM850/EGSM900	33 дБм
DCS1800/PCS1900	30 дБм
LTE-FDD	23 дБм
Категорія LTE	Cat 1
GPRS клас	12
BLE	4.0
Тип навігаційної системи	GPS/GLONASS/Galileo/BDS
Кількість одночасно працюючих навігаційних систем	3
Частотні діапазони навігаційних систем:	
GPS	1575,42 МГц (L1)
GLONASS	1598,0625 – 1605,375 МГц (L1)
Galileo	1575,42 МГц (E1)
BDS	1561,098 МГц (B1)
QZSS	1575,42 МГц (L1)
GPS та GSM антени	Внутрішні
Допоміжні цифрові інтерфейси (в т. ч. бездротові)	RS-485, RS-232, 1-Wire, CAN1, CAN2, Bluetooth Low Energy
Датчик руху	Акселерометр
Кількість SIM карт	1
Кількість дискретних входів з активним «0»	2
Кількість дискретних входів з активним «1»	1
Кількість аналогових входів	2
Кількість дискретних виходів	2
Діапазон напруги дискретних входів	Від 0 В до 40 В
Тип дискретних виходів	Відкритий колектор
Максимальний струм навантаження дискретних виходів	0,5 А
Діапазон напруги аналогових входів	Від 0 В до 36 В
Тип живлення	Постійне
Ємність АКБ	130 mAh
Напруга живлення	Від 9 В до 36 В
Середній споживаний струм (12 В)	60 мА
Максимальний споживаний струм (12 В)	200 мА
Об’єм енергонезалежної пам’яті	4 МБ (приблизно 140000 записів)
Робоча температура (без АКБ)	Від -30 °C до +60 °C
Відносна вологість повітря	80 % при +30 °C
Габаритні розміри (Д x Ш x В)	95 x 80 x 18
Маса нетто/брутто	100 гр./190 гр.
Клас захисту корпусу	IP 54
Матеріал корпусу	Пластик ABS UL94 V0

Зовнішній вигляд та позначення з’єднувальних роз’ємів пристрою

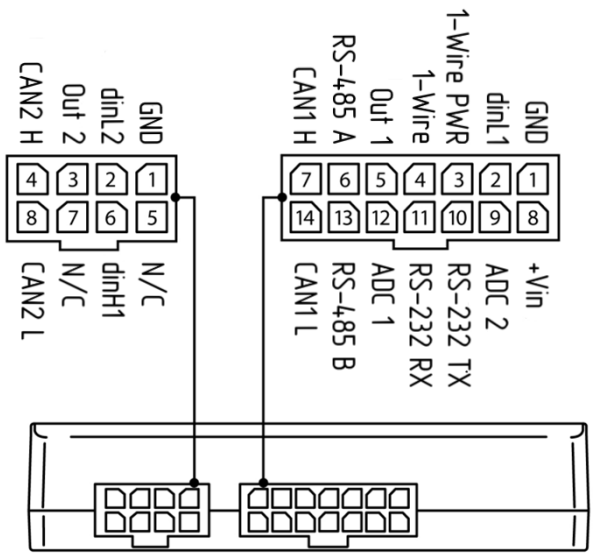

Призначення контактів з’єднувальних кабелів пристрою

Основний роз’єм

№	Колір	Найменування сигналу	Тип сигналу	Призначення
1	Чорний	GND	Живлення	Загальний провід (маса)
2	Коричневий	dinL1	Вхід	Дискретний вхід з активним «0» №1
3	Червоно-чорний	1-Wire PWR	Живлення	Живлення інтерфейсу 1-Wire
4	Жовто-зелений	1-Wire	Вхід	Сигнал даних інтерфейсу 1-Wire
5	Фіолетовий	Out 1	Вихід	Дискретний вихід №1
6	Помаранчевий	RS-485 A	Вхід	Сигнал «A» інтерфейсу RS-485
7	Білий	CAN1 H	Вхід	Сигнал «H» інтерфейсу CAN1
8	Червоний	+Vin	Живлення	«+» бортового живлення (номінальна напруга 12 В або 24 В)
9	Чорно-білий	ADC 2	Вхід	Аналоговий вхід №2
10	Жовтий	RS-232 TX	Вхід	Сигнал «TX» інтерфейсу RS-232
11	Рожевий	RS-232 RX	Вхід	Сигнал «RX» інтерфейсу RS-232
12	Сірий	ADC 1	Вхід	Аналоговий вхід №1 (може бути використаний для підключення сигналу запалювання)
13	Зелений	RS-485 B	Вхід	Сигнал «B» інтерфейсу RS-485
14	Синій	CAN1 L	Вхід	Сигнал «L» інтерфейсу CAN1

Додатковий роз’єм

№	Колір	Найменування сигналу	Тип сигналу	Призначення
1	Чорний	GND	Живлення	Загальний провід (маса)
2	Коричневий	dinL2	Вхід	Дискретний вхід з активним «0» №2
3	Фіолетовий	Out 2	Вихід	Дискретний вихід №2
4	Білий	CAN2 H	Вхід	Сигнал «H» інтерфейсу CAN2
5	-	N/C	-	Не використовується
6	Жовтий	dinH1	Вхід	Дискретний вхід з активною «1»
7	-	N/C	-	Не використовується
8	Синій	CAN2 L	Вхід	Сигнал «L» інтерфейсу CAN2